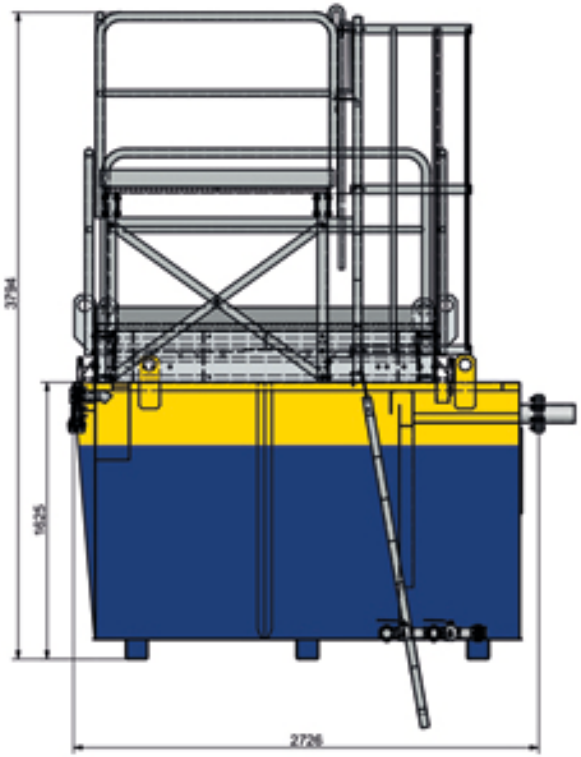

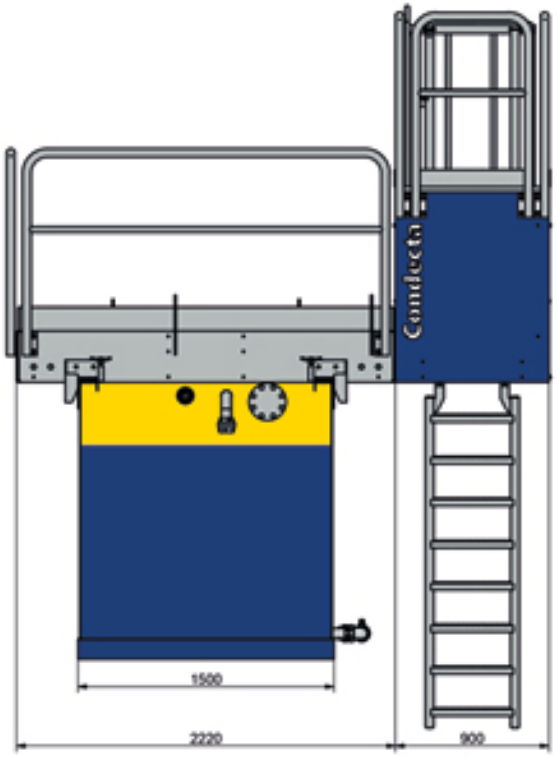

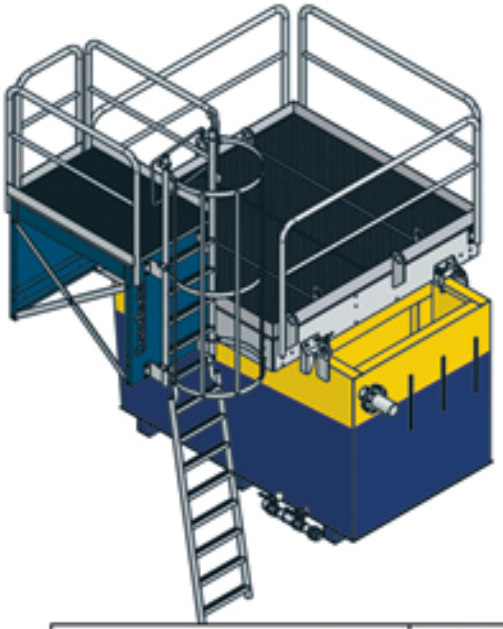

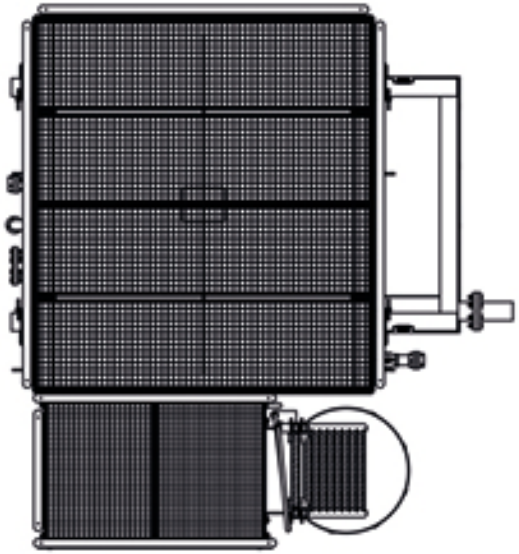

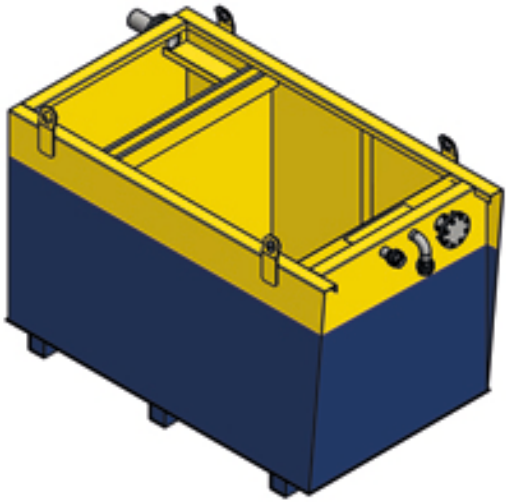

Condecta

Condecta AG
Stegackerstrasse 6
CH-8409 Winterthur

Tel. +41 (0)52 224 51 51
Fax. +41 (0)52 224 51 50

	Gezeichnet	Freigabe	geändert			
Datum	08.01.2024		23.05.2024	2.5 x 1.5 x 1.5 m	1858.85 kg	Massstab 1 : 20
Name	lehsell		lehsell	Waschbecken KB-07 mit Aufsatz		Format A2
- Allgem. Toleranzen nach m SN EN 22768-mK (mittel) - Allgem. Schweissnahte: Kehl- oder Eckenht durchgeschweisst mit a = min. 0.3 x da kleinere Materialstarke - Kanten gebrochen 0.2 ... 0.4 mm					Index A	Blatt 1 von 1